НАРОДНЫЙ КОНТРОЛЬ В СФЕРЕ ЖКХ

ФОНД ПРЕЗИДЕНТСКИХ ГРАНТОВ

Семинар 5-2018: Безопасный двор. Детские площадки, дарящие радость, а не травмы

ДОКЛАДЧИК:

ПРЕДСЕДАТЕЛЬ КОМИССИИ ПО ЖКХ, ЭКОЛОГИИ И БЕЗОПАСНОСТИ ЖИЗНЕДЕЯТЕЛЬНОСТИ ОБЩЕСТВЕННОЙ ПАЛАТЫ ГОРОДА КРАСНОЯРСКА

ИВАНОВ ДМИТРИЙ ВЛАДИМИРОВИЧ

План семинара

1. Что относится к придомовой территории?
2. Что можно, а чего нельзя делать на придомовой и дворовой территории многоквартирного дома?
3. Как бороться с ларьками и прочим захватом придомовой территории?
4. Безопасные детские площадки.
5. Как заставить убрать или привести в порядок небезопасную детскую площадку?

Что относится к придомовой территории?

ЧАСТЬ 1

п.4 ч.1 ст. 36 ЖК РФ

1. Собственникам помещений в МКД принадлежит на праве общей долевой собственности общее имущество в МКД, а именно:

4) земельный участок, на котором расположен данный дом, с элементами озеленения и благоустройства, иные предназначенные для обслуживания, эксплуатации и благоустройства данного дома и расположенные на указанном земельном участке объекты. Границы и размер земельного участка, на котором расположен многоквартирный дом, определяются в соответствии с требованиями земельного законодательства и "законодательства" о градостроительной деятельности.

ст. 16 федерального закона от 29.12.2004 189-фз

Земельный участок, на котором расположен МКД, является общей долевой собственностью собственников помещений в МКД,

Земельный участок, на котором расположен МКД, сформированный до введения в действие ЖК РФ и в отношении которого проведен государственный кадастровый учет, переходит бесплатно в общую долевую собственность собственников помещений в МКД.

С момента формирования земельного участка и проведения его государственного кадастрового учета земельный участок, на котором расположен МКД, переходит бесплатно в общую долевую собственность собственников помещений в многоквартирном доме.

Письмо Роспотребнадзора от 07.12.2011 "Об организации надзора за условиями проживания населения Российской Федерации"

Также в СанПиН 2.1.2.2645-10 используются понятия «дворовая территория» и «территория двора» которые в этом документе никак не растолковываются. Роспотребнадзор трактует этот понятия вот так:

Понятия «**двор жилого здания**», «**дворовая территория**» следует рассматривать как территории, прилегающие к жилым зданиям и находящиеся в общем пользовании проживающих в нем лиц, ограниченные по периметру жилыми зданиями, строениями, сооружениями или ограждениями. На дворовой территории в интересах лиц, проживающих в жилом здании, к которому она прилегает, размещаются детские площадки, места для отдыха, сушки белья, парковки автомобилей, зеленые насаждения и иные объекты общественного пользования.

Постановление Правительства РФ от 10 февраля 2017 г. N 169

Под дворовой территорией понимается совокупность территорий, прилегающих к многоквартирным домам, с расположенными на них объектами, предназначенными для обслуживания и эксплуатации таких домов, и элементами благоустройства этих территорий, в том числе парковками (парковочными местами), тротуарами и автомобильными дорогами, включая автомобильные дороги, образующие проезды к территориям, прилегающим к многоквартирным домам.

Что можно, а чего нельзя делать на придомовой и дворовой территории многоквартирного дома?

ЧАСТЬ 2

Основные регламентирующие документы:

СанПиН 2.1.2.2645-10 Требования к условиям проживания в жилых зданиях и помещениях,

СП 52.13330.2011 Естественное и искусственное освещение,

Постановление Госстроя РФ от 27 сентября 2003 г. N 170 «Об утверждении Правил и норм технической эксплуатации жилищного фонда»,

Приказ Госстроя РФ от 15.12.1999 № 153 «Об утверждении Правил создания, охраны и содержания зеленых насаждений в городах Российской Федерации».

Нормы освещенности (СП 52.13330.2011):

Класс объекта по освещению	Наименование объекта	Нормируемые показатели	
		$E_{ср}$, лк, не менее	$E_{мин}$ / $E_{ср}$, не менее
П1	Площадки перед входами культурно-массовых, спортивных, развлекательных и торговых объектов	20	0,3
П2	Главные пешеходные улицы исторической части города и основных общественных центров административных округов, непроезжие и предзаводские площади, площадки посадочные, детские и отдыха	10	0,3
П3	Пешеходные улицы; главные и вспомогательные входы парков, санаториев, выставок и стадионов	6	0,2

Нормы освещенности (СП 52.13330.2011):

П4	Тротуары, отделенные от проезжей части дорог и улиц; основные проезды микрорайонов, подъезды, подходы и центральные аллеи детских, учебных и лечебно-оздоровительных учреждений	4	0,2
П5	Второстепенные проезды на территориях микрорайонов, хозяйственные площадки на территориях микрорайонов, боковые аллеи и вспомогательные входы общегородских парков и центральные аллеи парков административных округов	2	0,1
П6	Боковые аллеи и вспомогательные входы парков административных округов	1	0,1

Нормы освещенности (СанПиН 2.1.2.2645-10)

Освещаемые участки территорий	**Средняя горизонтальная освещенность на уровне земли, лк**
Переходные аллеи и дороги, велосипедные дорожки	4
Внутренние служебно-хозяйственные и пожарные проезды, тротуары - подъезды	2
Автостоянки, хозяйственные площадки и площадки при мусоросборниках	2
Прогулочные дорожки	1
Физкультурные площадки и площадки для игр детей	10

Гигиенические требования (СанПиН 2.1.2.2645-10)

Участок, отводимый для размещения жилых зданий, должен находиться за пределами территории промышленно-коммунальных, санитарно-защитных зон предприятий, сооружений и иных объектов,

- соответствовать требованиям, предъявляемым к содержанию потенциально опасных для человека химических и биологических веществ, биологических и микробиологических организмов в почве, качеству атмосферного воздуха, уровню ионизирующего излучения, физических факторов (шум, инфразвук, вибрация, электромагнитные поля).

Гигиенические требования (СанПиН 2.1.2.2645-10)

При озеленении придомовой территории жилых зданий необходимо учитывать, что расстояние от стен жилых домов до оси стволов деревьев с кроной диаметром до 5 м должно составлять не менее 5 м. Для деревьев большего размера расстояние должно быть более 5 м, для кустарников - 1,5 м. Высота кустарников не должна превышать нижнего края оконного проема помещений первого этажа.

Гигиенические требования (СанПиН 2.1.2.2645-10)

По внутридворовым проездам придомовой территории не должно быть транзитного движения транспорта. К площадкам мусоросборников необходимо предусматривать подъезд для специального транспорта.

На придомовых территориях запрещается производить мойку автомашин, слив топлива и масел, регулировать звуковые сигналы, тормоза и двигатели.

Гигиенические требования (СанПиН 2.1.2.2645-10)

Площадки перед подъездами домов, проездные и пешеходные дорожки должны иметь твердые покрытия. При устройстве твердых покрытий должна быть предусмотрена возможность свободного стока талых и ливневых вод.

Территория дворов жилых зданий должна быть освещена в вечернее время суток.

Гигиенические требования (СанПиН 2.1.2.2645-10)

На территории дворов жилых зданий запрещается размещать любые предприятия торговли и общественного питания, включая палатки, киоски, ларьки, мини-рынки, павильоны, летние кафе, производственные объекты, предприятия по мелкому ремонту автомобилей, бытовой техники, обуви, а также автостоянок кроме гостевых.

Уборка территории должна проводиться ежедневно, включая в теплое время года - полив территории, в зимнее время - антигололедные мероприятия (удаление, посыпание песком, антигололедными реагентами и другое).

Гигиенические требования (СанПиН 2.1.2.2645-10)

Контейнеры, предназначенные для сбора бытовых отходов и мусора, должны вывозиться или опорожняться ежедневно.

Для установки контейнеров должна быть оборудована специальная площадка с бетонным или асфальтовым покрытием, ограниченная бордюром и зелеными насаждениями (кустарниками) по периметру и имеющая подъездной путь для автотранспорта.

Размер площадок должен быть рассчитан на установку необходимого числа контейнеров, но не более 5. Расстояние от контейнеров до жилых зданий, детских игровых площадок, мест отдыха и занятий спортом должно быть не менее 20 м, но не более 100 м.

Как бороться с ларьками и прочим захватом придомовой территории?

ЧАСТЬ 3

Если территория принадлежит дому:

1. Самозащита гражданских прав (ст.14 ГК РФ).
2. Исковое заявление в суд, чтобы обязать ответчика (владельца павильона) освободить придомовую территорию, а в случае, если ответчик не исполнит решение суда, его исполнит истец (управляющая компания) за счет ответчика.

Если территория не принадлежит дому:

1. Если на муниципальной земле во дворе дома установлен павильон и его нет на Схеме размещения временных сооружений города Красноярска, то необходимо обращаться в районную администрацию.
2. Если павильон есть на Схеме, но его установка нарушает санитарные и прочие нормы то обращаемся в Роспотребнадзор, суд или в прокуратуру.

Если территория не принадлежит дому, но используется его жителями:

Если территория принадлежит муниципалитету, но используется жителями МКД, например на ней расположена детская площадка, необходимо обращение в суд, чтобы признать эту территорию общедомовой собственностью.

Безопасные детские площадки

ЧАСТЬ 4

Основные регламентирующие документы:

ГОСТ Р 52169-2012 Оборудование и покрытия детских игровых площадок. Безопасность конструкции и методы испытаний. Общие требования.

ГОСТ Р 52301-2013 Оборудование детских игровых площадок. Безопасность при эксплуатации. Общие требования.

ГОСТ Р 52299-2013 Оборудование детских игровых площадок. Безопасность конструкции и методы испытаний качалок. Общие требования.

Другие ГОСТ-ы по безопасности детских площадок и составляющих.

Технический регламент ЕЭК "О безопасности оборудования для детских игровых площадок" (ТР ЕАЭС 042/2017). Вступает в силу в ноябре 2018 года.

Обязательны ли ГОСТ-ы к применению?

Стандартизация в Российской Федерации основывается на принципе добровольности применения документов по стандартизации (пункт 1 статьи 4 Федерального закона от 29 июня 2015 г. N 162-ФЗ). До 1 июля 2016 г. данный принцип был закреплен в статье 12 и абзаце втором пункта 2 статьи 15 Федерального закона от 27 декабря 2002 г. N 184-ФЗ.

Однако судебная практика показывает, что в случае, если ребенок получил какие то травмы на детской площадке, не соответствующей действующим ГОСТ, решения судов основываются именно на требованиях безопасности установленных в ГОСТ.

Примеры:

Решение Нарьян-Марского городского суда Ненецкого автономного округа от 21.09.2016 по Делу № 2-1167/2016;

Решение Холмского городского суда Сахалинской области от 06.09.2018 по Делу № 2-1656/2016г;

Решение железнодорожного районного суда города Красноярска от 23.12.2015 по Делу 2-1430/2015.

Требования к эксплуатации (ГОСТ Р 52301-2013)

Запрещается пользоваться оборудованием, не обеспечивающим безопасность детей.

Изготовитель (поставщик) предоставляет паспорт на оборудование по ГОСТ 2.601 на русском языке, он может быть как на комплекс в целом так и на его составляющие по отдельности.

Контроль за техническим состоянием оборудования и контроль соответствия требованиям безопасности, техническое обслуживание и ремонт осуществляет эксплуатант (владелец).

В соответствии с ч. 1 ст. 161 ЖК РФ управление многоквартирным домом должно обеспечивать благоприятные и безопасные условия проживания граждан, надлежащее содержание общего имущества в многоквартирном доме, решение вопросов пользования указанным имуществом.

Требования к периодическому осмотру (ГОСТ Р 52301-2013)

Регулярный визуальный осмотр (ежедневный),

Функциональный осмотр (раз в 1-3 месяца),

Ежегодный основной осмотр.

Должны быть графики осмотров!

Информационная табличка или доска (ГОСТ Р 52301-2013)

Правила и возрастные требования при пользовании оборудованием,

Номера телефонов службы спасения, скорой помощи,

Номер(а) телефона(ов) для сообщения службе эксплуатации при неисправности и поломке оборудования.

Требования к эксплуатации (ГОСТ Р 52301-2013)

Неисправности оборудования, обнаруженные в процессе эксплуатации, снижающие безопасность, немедленно устраняют. Если это невозможно, то принимаются меры, обеспечивающие невозможность пользования оборудованием, либо оборудование демонтируют и удаляют с игровой площадки!

Общие требования безопасности (ГОСТ Р 52169-2012 и Техрегламент)

Материалы должны быть нетоксичными,

Материалы не должны вызывать термический ожог при контакте с кожей ребенка в климатических зонах с очень высокими или очень низкими температурами,

Применение полимерных легковоспламеняющихся материалов не допускается.

Оборудование и элементы оборудования должны обеспечивать доступ взрослых для помощи детям внутри оборудования;

- не допускать скопления воды на их поверхностях и обеспечивать свободный сток и просыхание.

Элементы оборудования из металла должны быть защищены от коррозии (или изготовлены из коррозионно-стойких материалов),

Наличие выступающих элементов оборудования с острыми концами или кромками не допускается,

Выступающие концы болтовых соединений должны быть защищены.

Общие требования безопасности (ГОСТ Р 52169-2012 и Техрегламент)

Игровую зону игровой площадки не должны пересекать пешеходные маршруты (например пешеходные дорожки).

В игровой зоне не должно быть препятствий, которых ребенок не ожидает и которые могут стать причиной травмы.

Общие требования безопасности (ГОСТ Р 52169-2012)

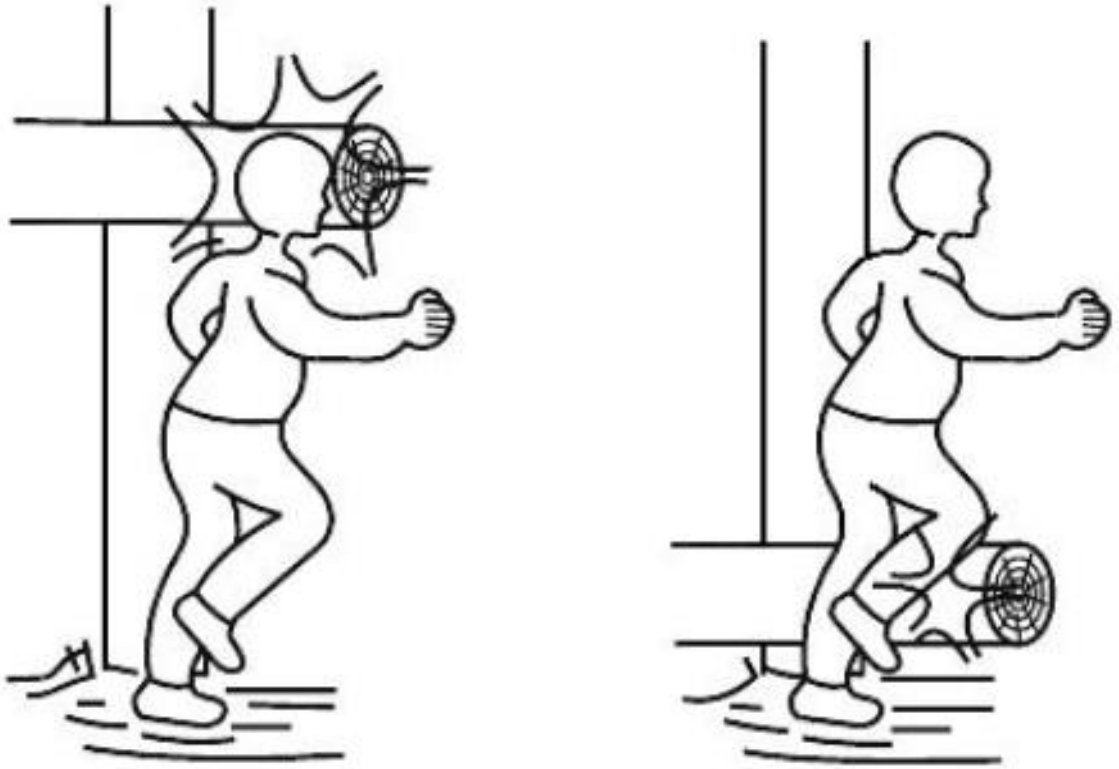

Рисунок 15 - Неожиданные препятствия

Не допускается застревание ребенка (ГОСТ Р 52169-2012)

Элемент застревания	Отверстия		Прямоугольные зазоры или щели	V-образные зазоры или щели	Выступы	Подвижные элементы оборудования
	жесткие	нежесткие				
Все тело		—	—	—	—	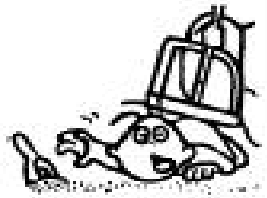
Голова/шея — вперед головой	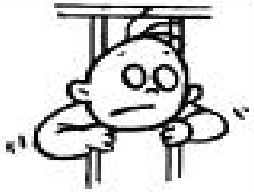	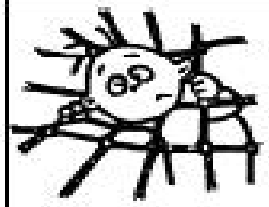			—	
Голова/шея — вперед ногами	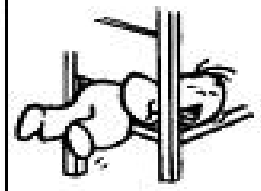		—		—	—
Кисть и рука	—	—	—		—	

Не допускается застревание ребенка (ГОСТ Р 52169-2012)

Нога и ступня		—	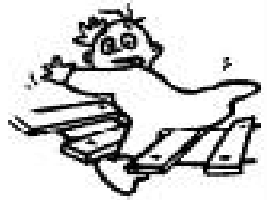	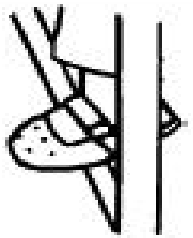	—	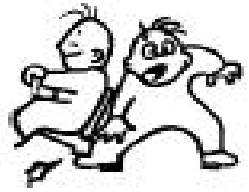
Пальцы	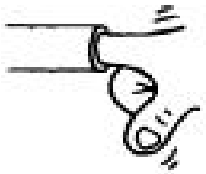	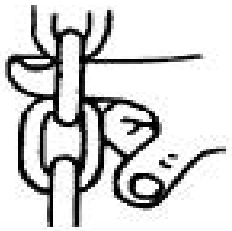		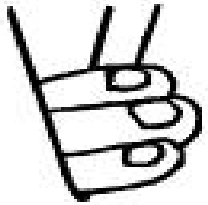	—	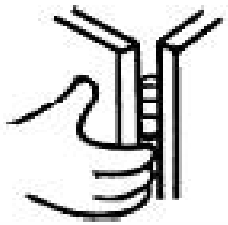
Одежда	—	—	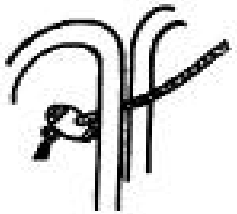		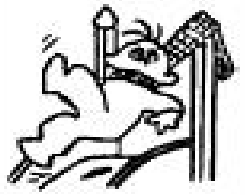	
Волосы	—	—	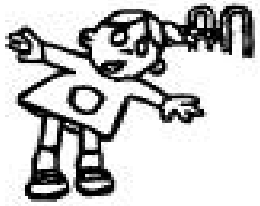	—	—	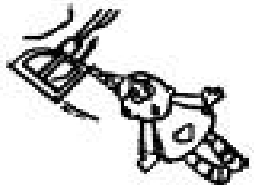

Ограждения и зона приземления (ГОСТ Р 52169-2012)

Рисунок 6 - Защита от падений

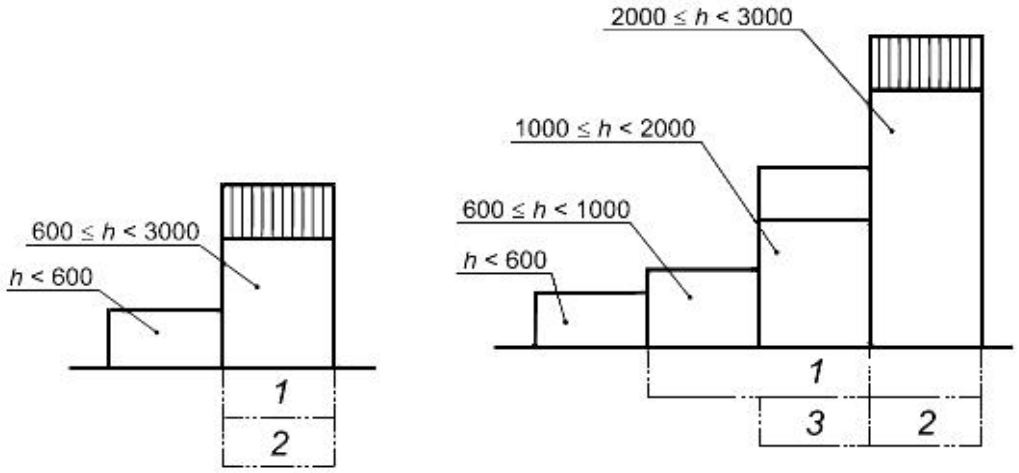

а

Оборудование, легкодоступное детям всех возрастов, включая возраст не более трех лет

б

Оборудование, труднодоступное детям возраста менее трех лет

1 - необходимо ударопоглощающее покрытие; *2* - необходимы ограждения; *3* - необходимы перила

Рисунок 6 - Защита от падений

Лестницы (ГОСТ Р 52169-2012)

Рисунок 7 - Перила для лестниц

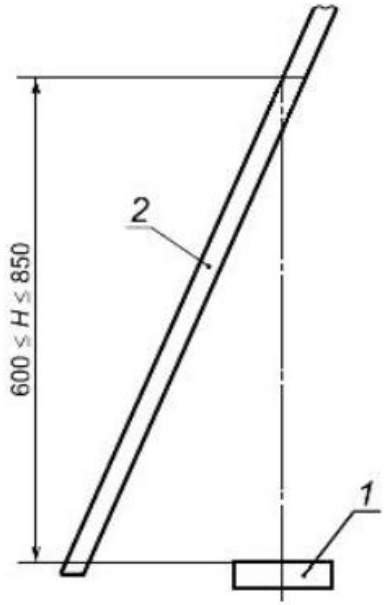

1 - ступень лестницы; 2 - перила; H - высота перил

Рисунок 7 - Перила для лестниц

Ширина перил должна быть не более 60 мм.

Лестницы (ГОСТ Р 52169-2012)

Конструкция лестниц должна соответствовать требованиям защиты от падения и иметь постоянный наклон,

Если лестница ведет к платформе высотой до 1 м, защитное ограждение может быть заменено перилами высотой не более 600 мм от середины ступени,

Лестницы должны быть ровными, с постоянным уклоном.

Ограждения и зона приземления (ГОСТ Р 52169-2012)

4.3.22.13 При доступе на оборудование по стремянке ширина проемов в защитном ограждении платформы при отсутствии защитной перекладины должна быть не более 500 мм (см. рисунок 8а).

Рисунок 8 - Проемы в ограждениях

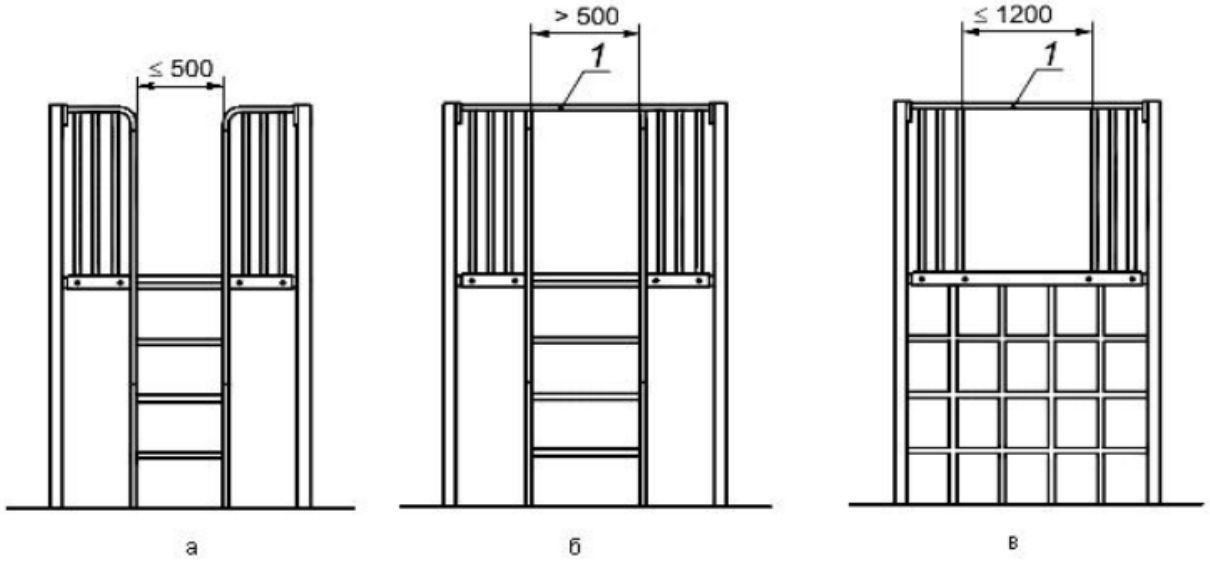

1 - защитная перекладина

Рисунок 8 - Проемы в ограждениях

Ограждения и зона приземления (ГОСТ Р 52169-2012)

По всей зоне приземления должно быть ударопоглощающее покрытие,

В зоне приземления не должно быть препятствий,

Материал ударопоглощающего покрытия зоны приземления должен исключать травмирование ребенка.

Ограждения и зона приземления (ГОСТ Р 52169-2012)

Рисунок 14 - Размеры зоны приземления

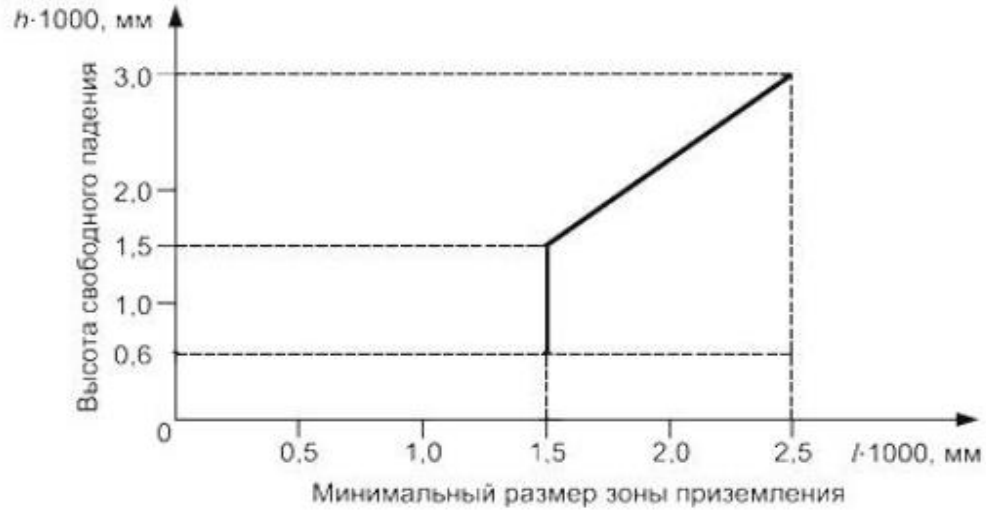

h - высота свободного падения, м; $h = (1500)l - 750$,

l - минимальный размер зоны приземления, м,

при $600 < h \leq 1500$; $l = 1500$;

при $h \geq 1500$: $l = \frac{2h}{3} + 500$

Ограждения и зона приземления (ГОСТ Р 52169-2012)

Зона падения представляет собой пространство вокруг оборудования, удаленных по горизонтали не менее чем на 1500 мм от опорной поверхности любого элемента конструкции оборудования, размещенного на поверхности игровой площадки,

Границы зоны падения увеличивают вместе с увеличением границ зоны приземления при высоте свободного падения более 1500 мм.

Границы зоны падения могут быть увеличены в случае принудительного перемещения ребенка (например, для каруселей, качелей) или уменьшены при установке оборудования возле стены,

Зоны падения оборудования различных типов могут перекрывать друг друга,

При возможности принудительного перемещения ребенка при эксплуатации оборудования перекрытие зон падения не допускается.

Ударопоглощающие покрытия (ГОСТ Р 52169-2012)

Наименование материала	Разрешенный размер частиц	Минимальная толщина[1)]	Критическая высота падения
Рыхлая почва, торф	-	-	< 1000
Древесная кора	20-80	200	< 2000
		300	< 3000
Древесная стружка	5-30	200	< 2000
		300	< 3000
Песок[2)]	0,2-2	200	< 2000
		300	< 3000
Гравий[2)]	2-8	200	< 2000
		300	< 3000
Синтетические покрытия (резиновая плитка, маты, монолитное резиновое покрытие)	-	В соответствии с испытаниями по критерию HIC ГОСТ Р ЕН 1177	

1) Для сыпучих материалов толщину слоя необходимо увеличить на 100 мм для компенсации вытеснения материала при эксплуатации покрытия.

2) Песок/гравий не должен содержать загрязнений или частиц глины.

Ударопоглощающие покрытия (ГОСТ Р 52169-2012)

Горки (ГОСТ Р 52168-2012)

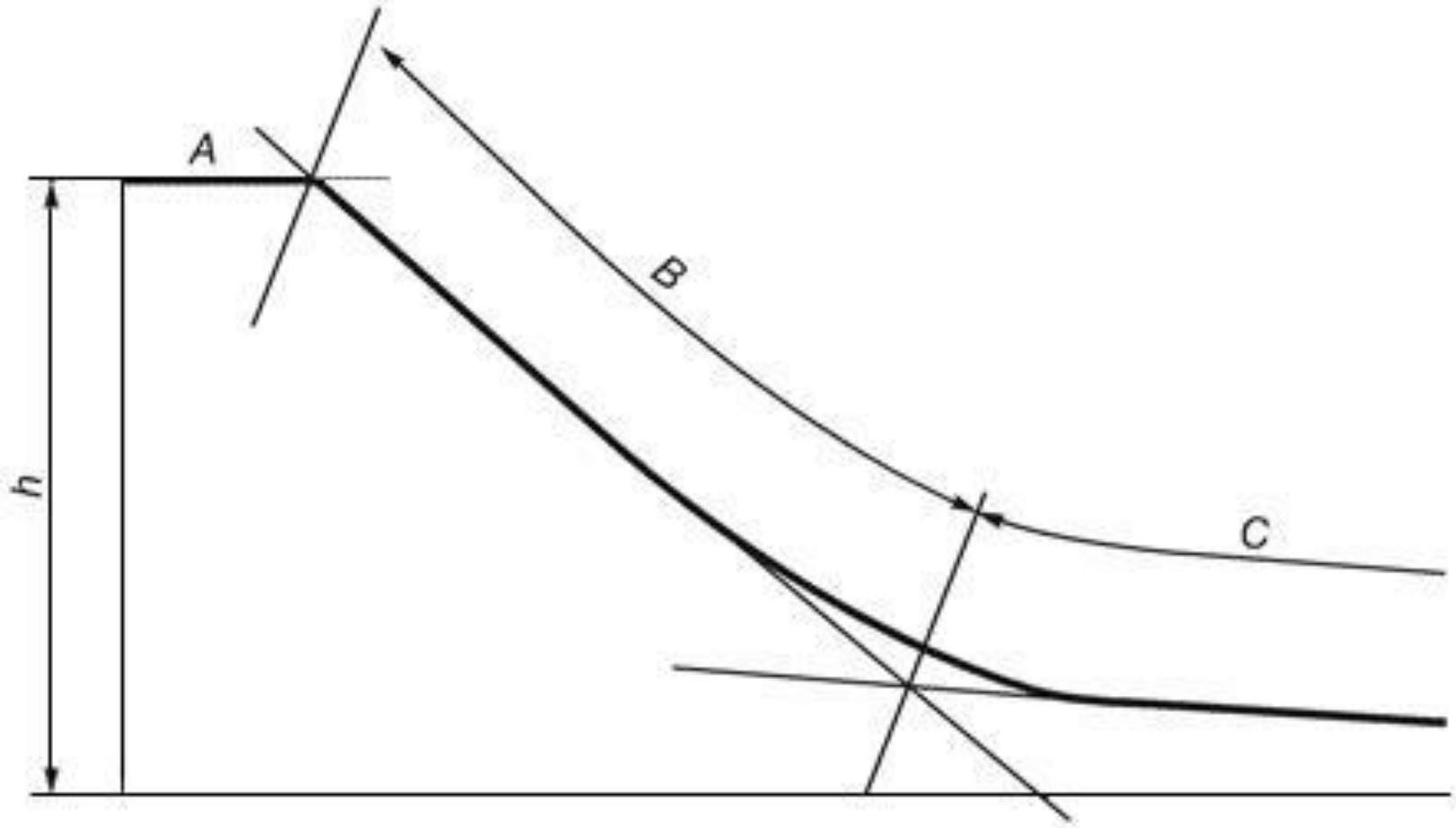

Горки выше 1000 мм оборудуют защитной перекладиной (ГОСТ Р 52168-2012)

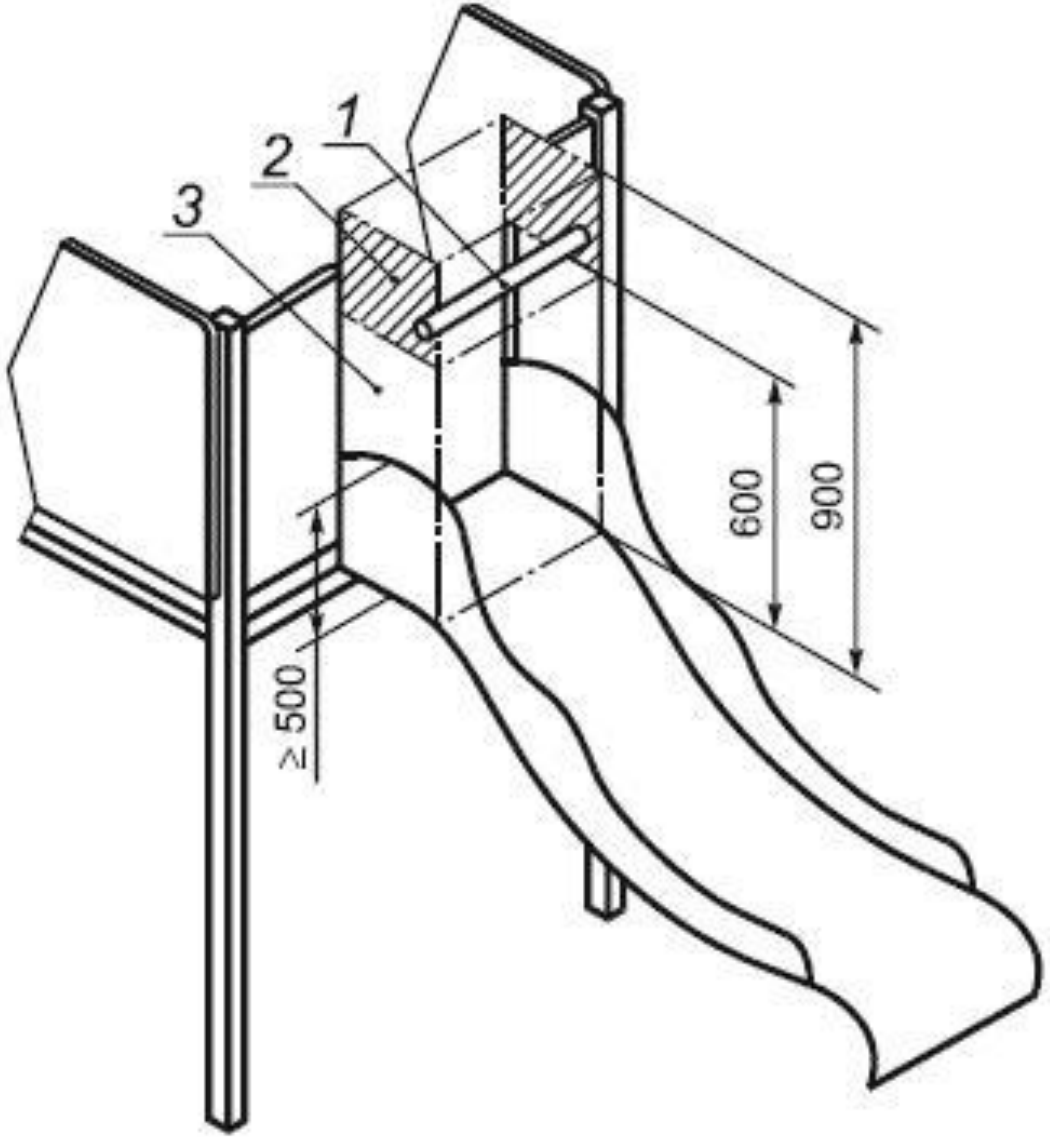

Высота бортиков горки (ГОСТ Р 52168-2012), в мм.

Высота свободного падения	Высота бортика , не менее
Не более 1200	100
От 1200 до 2500	150
Более 2500	500
В том числе для горок, доступных всем возрастным группам детей.	

Горки (ГОСТ Р 52168-2012)

Зона приземления горки (ГОСТ Р 52168-2012)

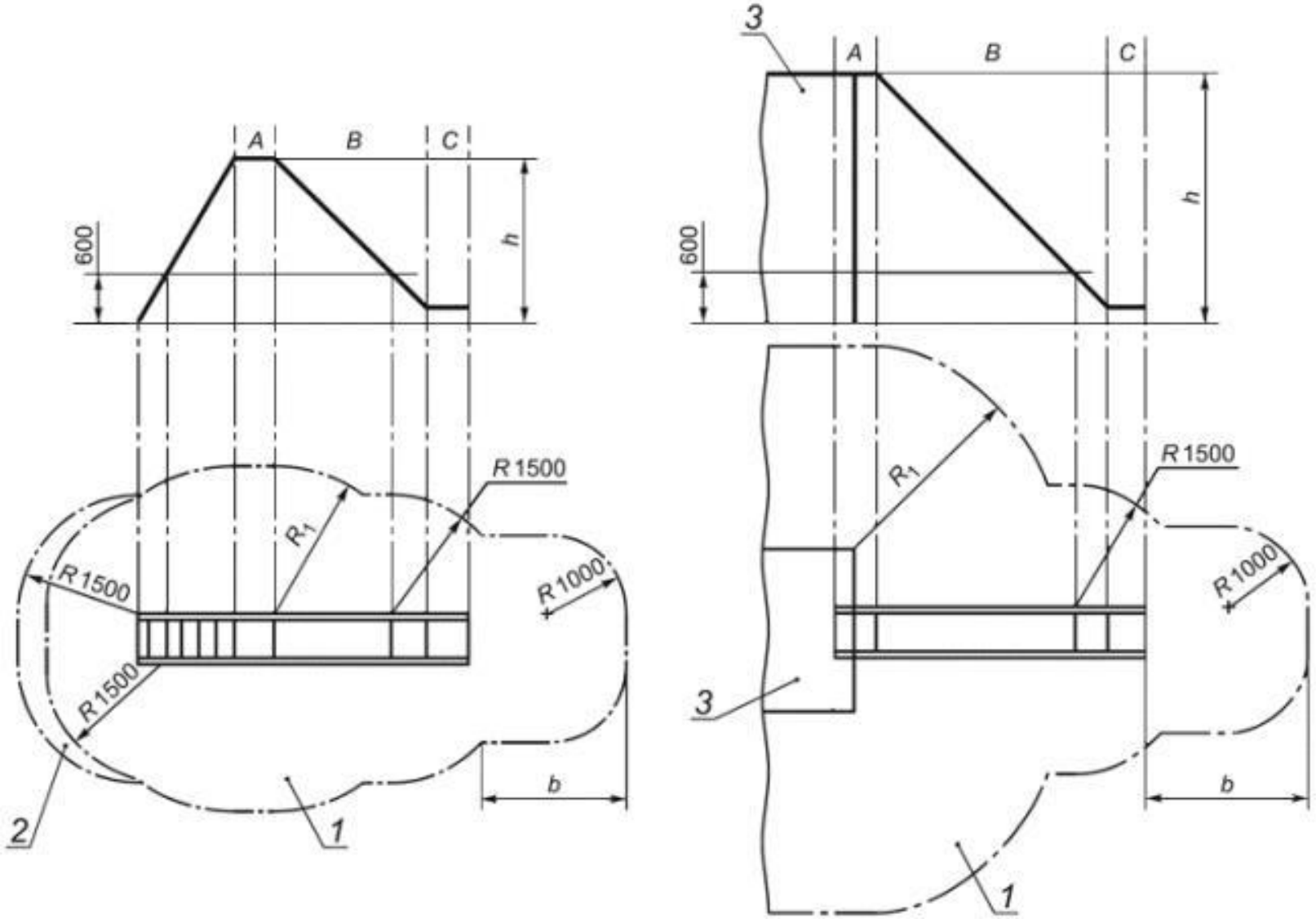

Горки (ГОСТ Р 52168-2012)

Требования к качалкам (ГОСТ Р 52299-2013)

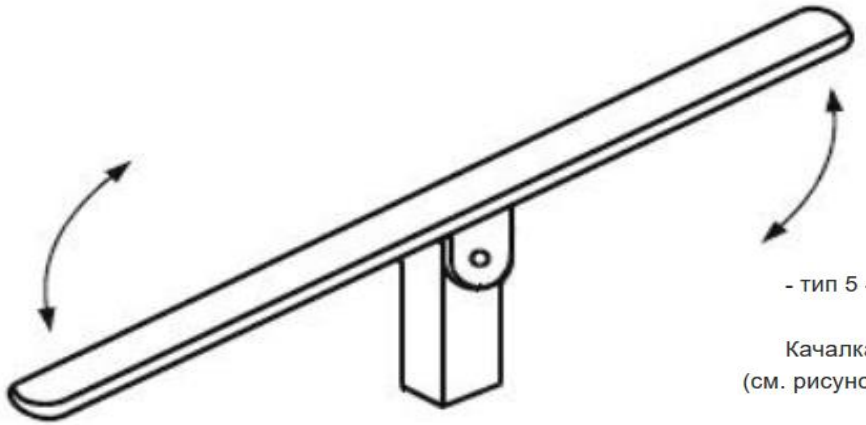

Рисунок 1

- тип 5 - качалка с вращением вокруг центральной оси.

Качалка, обеспечивающая вращательное и вертикальное перемещения посадочных мест (см. рисунок 7).

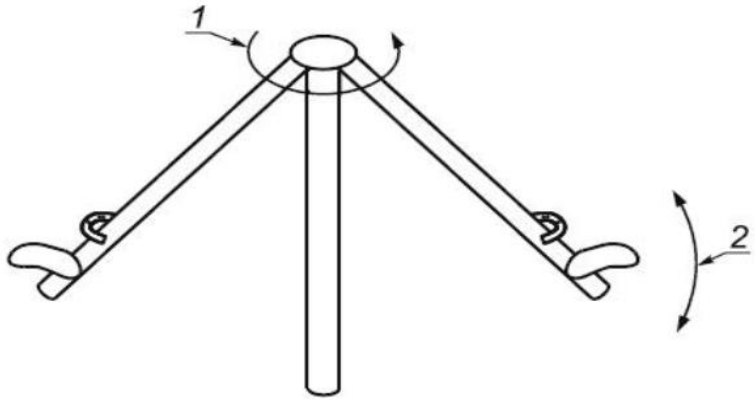

1 - вращательное движение вокруг центральной оси; *2* - качающее движение

Требования к качалкам (ГОСТ Р 52299-2013)

Для качалки типа 1 применяется демпфирование,

Каждое посадочное место качалки оборудуют поручнями.

Требования к качелям (ГОСТ Р 52167-2012)

Рисунок 1 - Качели типа 1

Рисунок 1 - Качели типа 1

Рисунок 2 - Качели типа 2

Рисунок 2 - Качели типа 2

Требования к качелям (ГОСТ Р 52167-2012)

Рисунок 3 - Качели типа 3

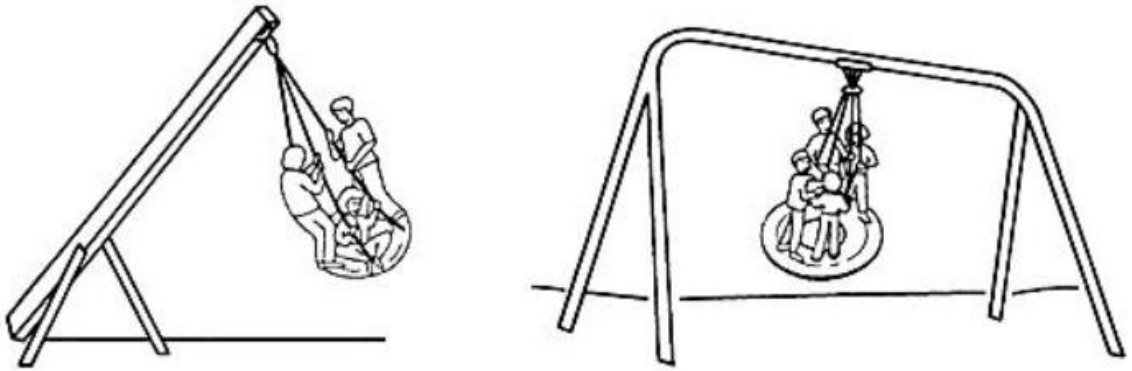

Рисунок 3 - Качели типа 3

5 Требования безопасности

Требования к качелям (ГОСТ Р 52167-2012)

Для качелей типов 1 и 2 в состоянии покоя расстояние до поверхности игровой площадки должно быть не менее 350 мм.

Для качелей типа 3 в состоянии покоя расстояние до поверхности игровой площадки должно быть не менее 400 мм.

На качелях запрещается применять жесткие элементы подвеса.

Допускается размещать в одной рамке качелей не более двух сидений для предупреждения пересечения детьми зон качания при пользовании качелями.

Не допускается установка сиденья-колыбели в одной раме качелей совместно с плоскими сиденьями, предназначенными для детей старших возрастных групп.

Требования к качелям (ГОСТ Р 52167-2012)

Требования к каруселям (ГОСТ Р 52300-2013)

Площадь зоны безопасности должна быть равна площади зоны приземления. В зоне безопасности карусели не должно быть никаких посторонних предметов.

Зона безопасности карусели не должна перекрываться зонами безопасности другого оборудования.

Песок в песочнице

Песок в песочницах детских площадок не должен иметь примесей, гравия, частиц ила и глины. Применение горного песка не допускается. (п. 5.20 СП 82.13330.2011)

Песок в песочнице

Как заставить убрать или привести в порядок небезопасную детскую площадку?

ЧАСТЬ 5

Если небезопасная детская площадка находится на вашей придомовой территории:

Можно написать жалобу в прокуратуру, стройнадзор и так далее, но лучше провести собрание и самостоятельно принять решение о проведении реконструкции детской площадки.

Если небезопасная детская площадка находится на территории другого дома или на муниципальной земле

Жалоба в прокуратуру с требованием подать иск в интересах неопределенного круга лиц (так как детская площадка доступна неопределенному кругу лиц) с требованием о демонтаже детской площадки или приведению ее в соответствии с требованиями ГОСТ.

Спасибо за внимание!

Следующий семинар:

13 июня – Тема семинара: **Чтобы решить большинство вопросов по ЖКХ необходимо провести общее собрание собственников МКД. Рассказываем, как это сделать наиболее эффективно.**

СПАСИБО ЗА ВНИМАНИЕ!

Наш сайт: **нкжкх.рф**

Адрес нашей приемной:

г. Красноярск, ул. Горького д. 10

(вход со двора, вход во двор со стороны ул. Ленина),

Телефон нашей приемной:
(391) 288-16-10

НАРОДНЫЙ КОНТРОЛЬ В СФЕРЕ ЖКХ

ФОНД ПРЕЗИДЕНТСКИХ ГРАНТОВ